Client :

Réf :

Date :

Relevé de côtes

TRIANON Récupérateur

Nombre de rangs : _____

Nombre de piquage par collecteur : _____

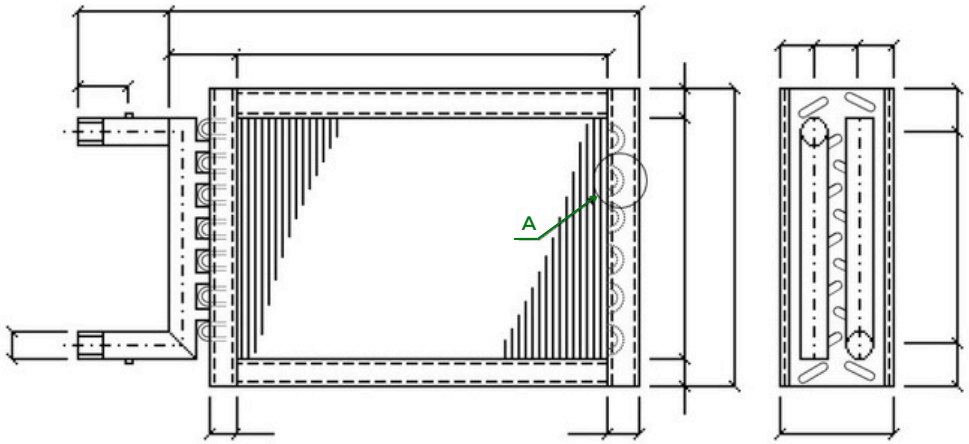

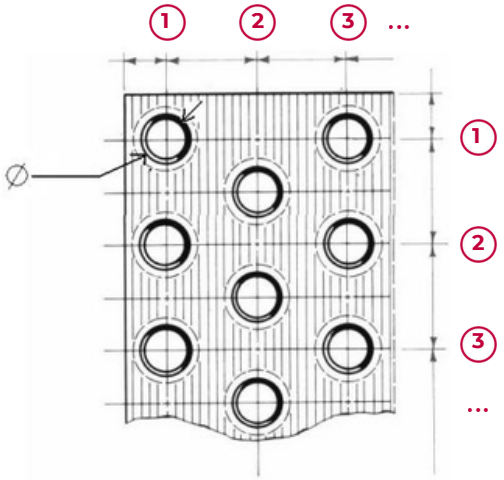

Nombre de tubes par rangs : _____

Détail A



* Coudes inscrits par défaut (si dépassement : préciser la côte)

TUBES

Diamètre : _____ mm

MATERIAUX
- Cuivre ☐
- CuNi 90-10 ☐
- Acier ☐
- Inox 304/316 ☐

AILETTES

ECARTEMENT

Longueur pour 10 ailettes : _____ mm

MATERIAUX
- Aluminium ☐
- Cuivre ☐
- Acier ☐
- Inox 304/316 ☐

COLLECTEURS

Diamètre : _____ mm

- Cuivre ☐
- Acier ☐
- Inox 304/316 ☐

CADRE

- FeZn ☐
- Inox 304/316 ☐

RACCORDEMENT

- Filetés ☐
- Lisses à souder ☐
- Brides ☐

MONTAGE

- Gaine ☐
- CTA ☐

ACCESSOIRES

- Tôle anti-bypass ☐
- Boites d'étanchéité ☐
- Bac à condensats ☐
- Séparateur de gouttes ☐
- Traitements de suface (Hérésite, cataphorèse...) ☐

Raccordements hydrauliques et sens de l'air :

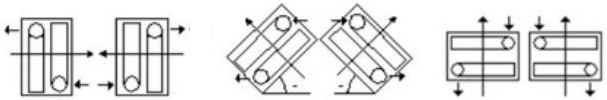

Tél. 01 30 83 92 30 - 26 D rue Henri Simon 78000 Versailles - contact@trianon-echangeur.com - www.trianon-echangeur.com

Annotations

TRIANON Récupérateur

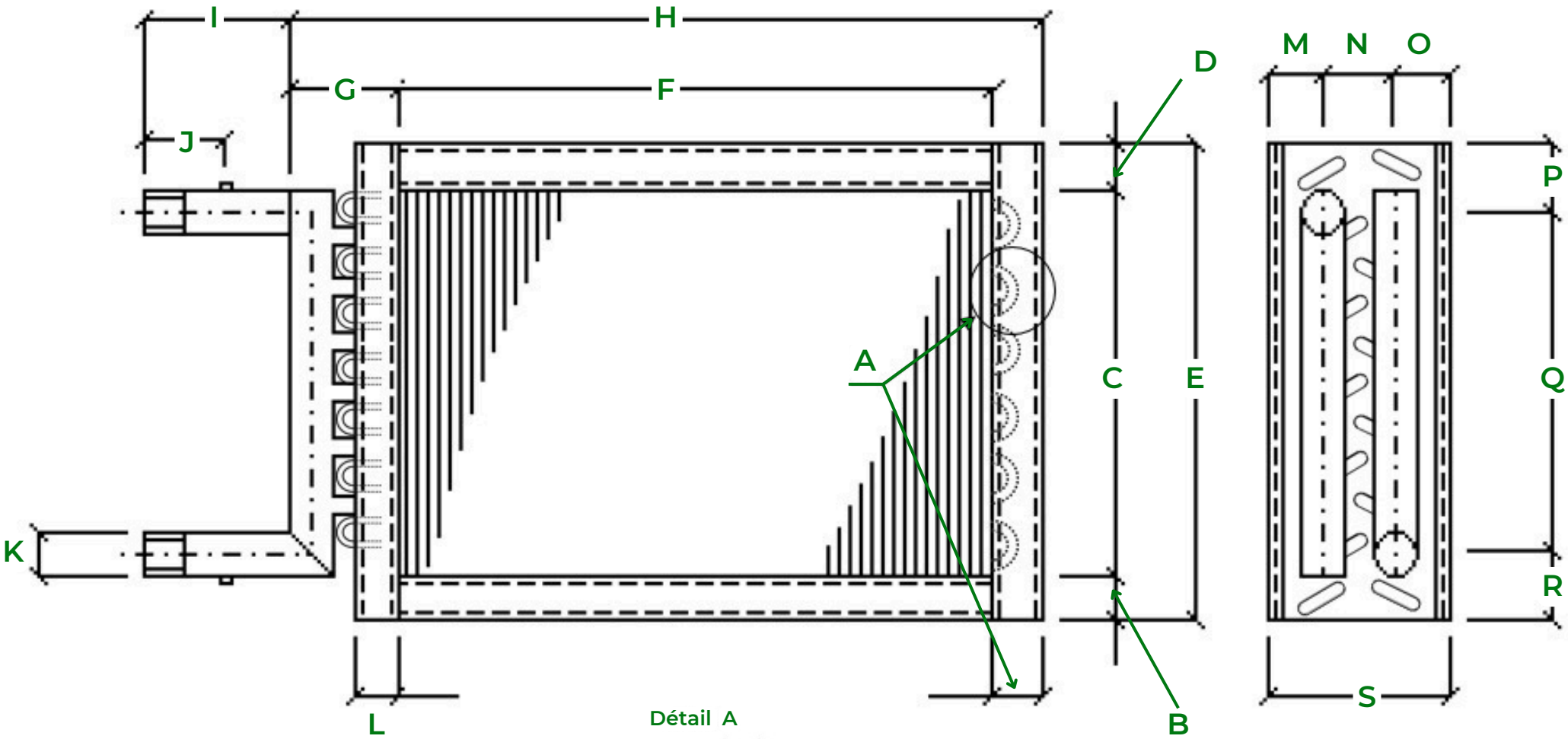

Détail A

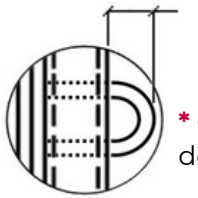

* Coudes inscrits par défaut (si dépassement : préciser la côte)

Tél. 01 30 83 92 30 - 26 D rue Henri Simon 78000 Versailles - contact@trianon-echangeur.com - www.trianon-echangeur.com